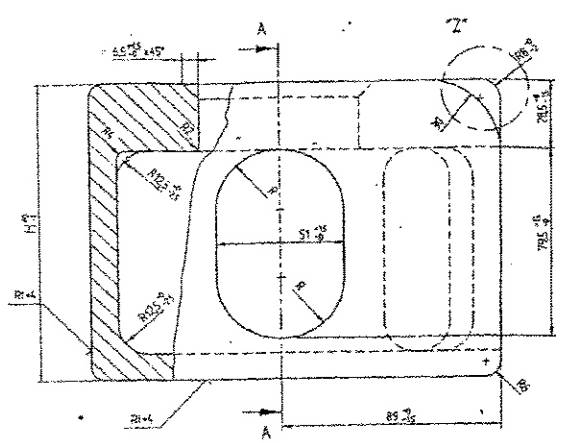

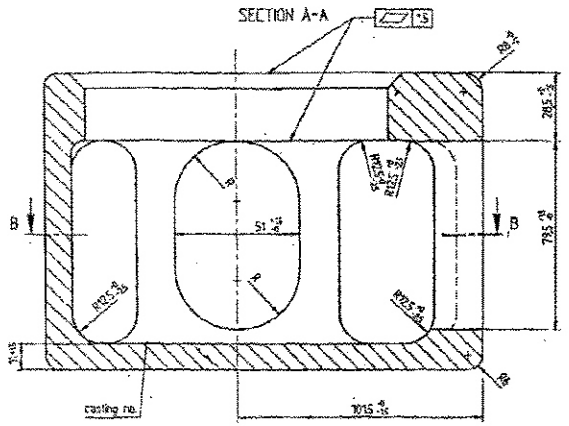

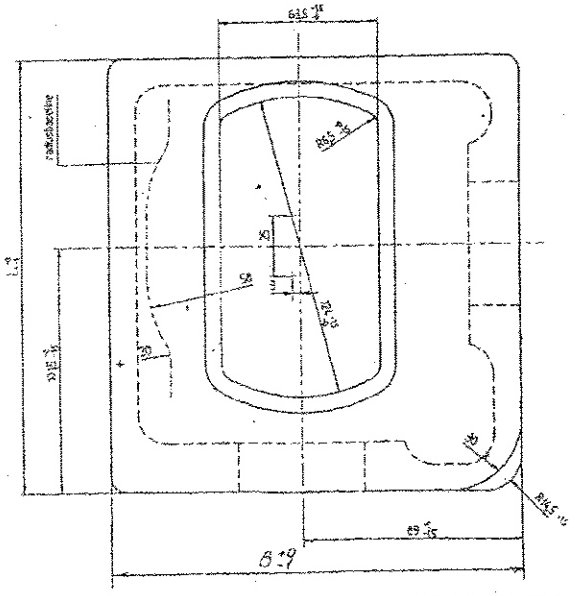

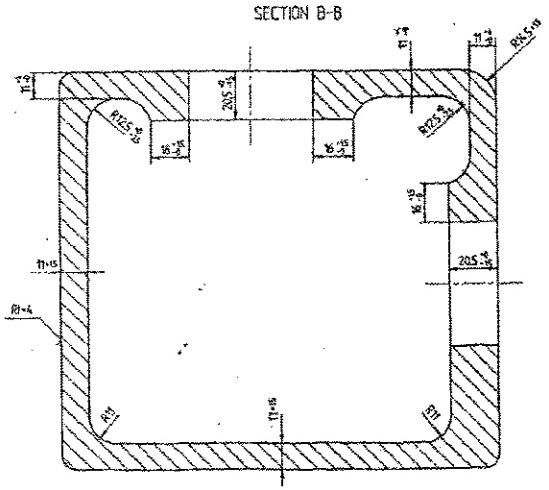

Not dimentioned radii max. R=3mm.
Not marked areas Rt=25.

Draw. no. to be embossed inside the corner casting as casting no.

△Material sign "A"
□Material sign "B" } embossed inside the corner casting.

• Acc. to Stahl-Eisen-Werkstoffblatt 510-62
* Carbon content C max. 0.20%

					9000 000 2			
Изм.	Лист	N докум.	Подпись	Дата	Corner casting l.h., bottom	Лит.	Масса	Масштаб
Разраб.							11,5	—
Пров.						Лист 1	Листов 1	
Т.контр.								
Н.контр.					GS CK 45			
Утв.								

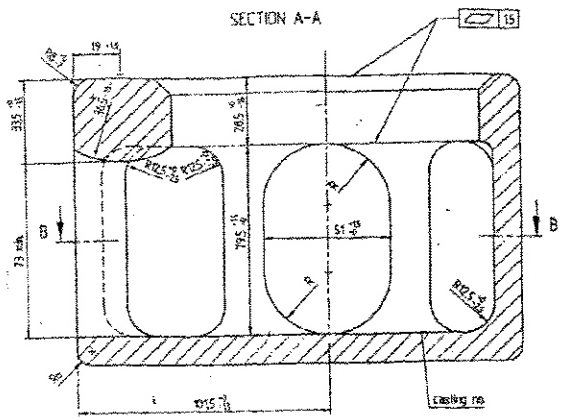

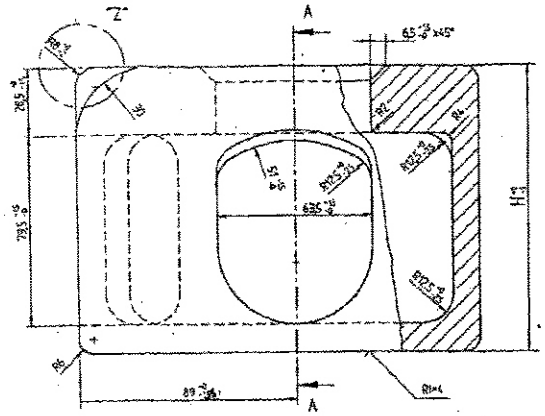

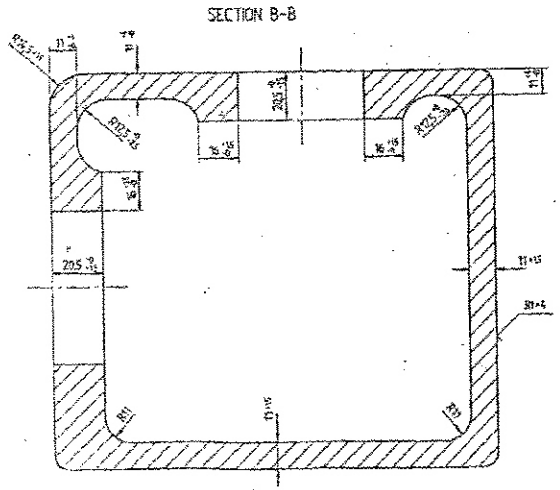

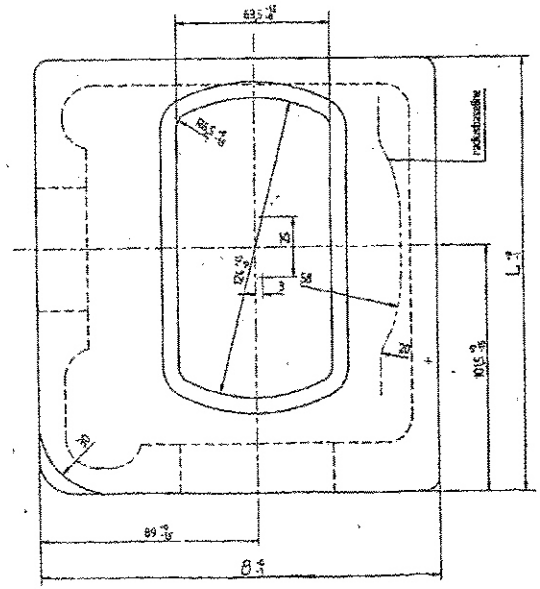

Not dimentioned radii max. R=3mm.
Not marked areas Rt=25.

Draw. no. to be embossed inside the corner casting as casting no.

△ Material sign "A" } embossed inside the corner casting.
□ Material sign "B" }

● Acc. to Stahl-Eisen-Werkstoffblatt 510-62
✱ Carbon content C max. 0.20%

					9000 000 1			
Изм.	Лист	N докум.	Подпись	Дата	Corner casting l.h., top	Лит.	Масса	Масштаб
Разраб.							11,5	
Пров.						Лист 1	Листов 1	
Т.контр.								
Н.контр.					GS CK 45			
Утв.								